ROADWORX Trafikplåt 4/6m

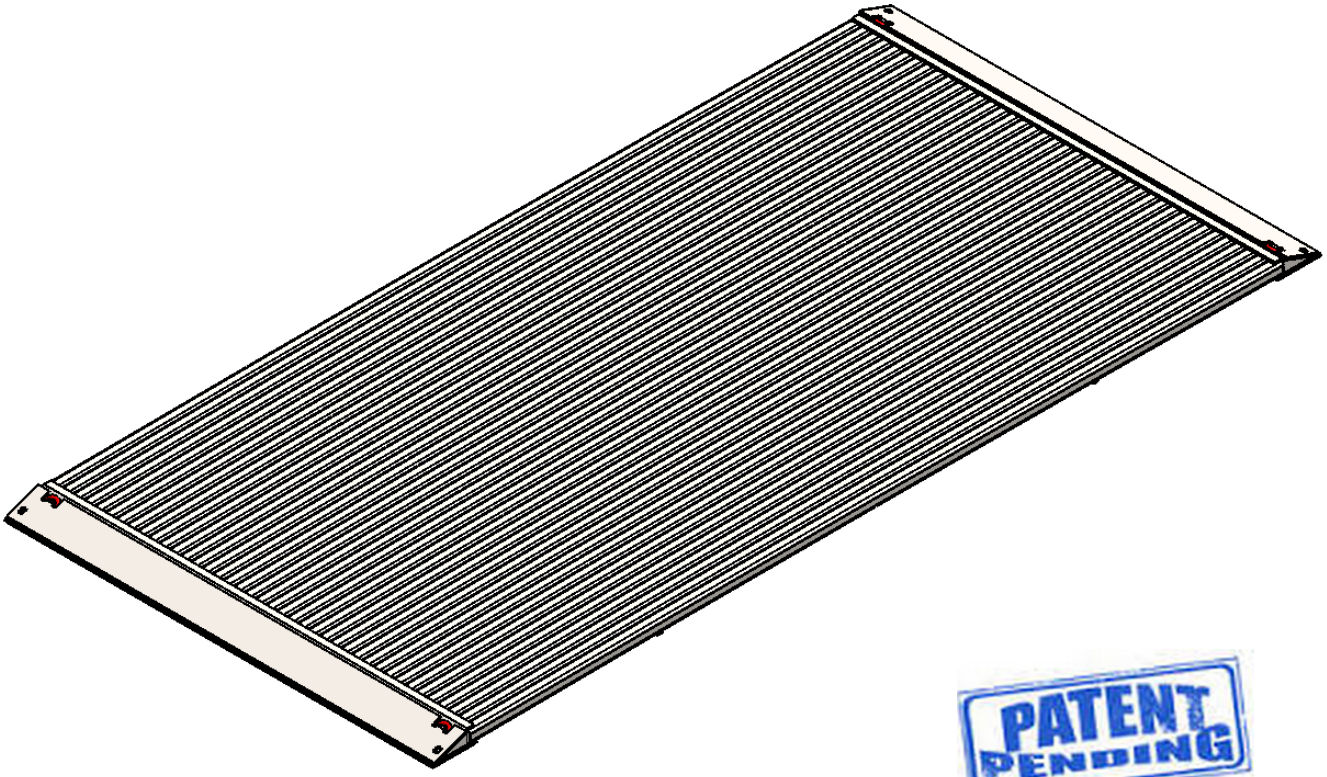

PATENT PENDING

Art.Nr.
831012-Trafikplåt 4x2m
831013-Trafikplåt 6x2m (beställningsvara)

- Finns i 4 och 6m längder. Samtliga med 2m bredd.
- Uppfyller belastningsklasserna BK1, BK2 och BK3 oavsett längd.
- Cirka halva vikten och mångdubbla styrkan jämfört med konventionella solida 30mm plåtar tack vare konstuktion med rörprofiler och hög materialkvalitet.
- Svensktillverkade fyrkantsprofiler i höghållfast stål.
- Svag bågform ökar prestandan ytterligare.
- Möjlig att förankra i underlaget med hjälp av hål i plåtens hörn.
- Indikatorer i form av plattstål undertill hjälper användaren att enkelt positionera körplåten med korrekt kantavstånd utan mätning.
- Fyra försänkta lyftöglor för säkra lyft.
- Den låga vikten möjliggör mycket mer effektiv transport.
- Patent pending.

All rights reserved, © ROADWORX AB

ROADWORX Trafikplåt 4/6m

Markör för kantavstånd

Påkörningsramp 20°

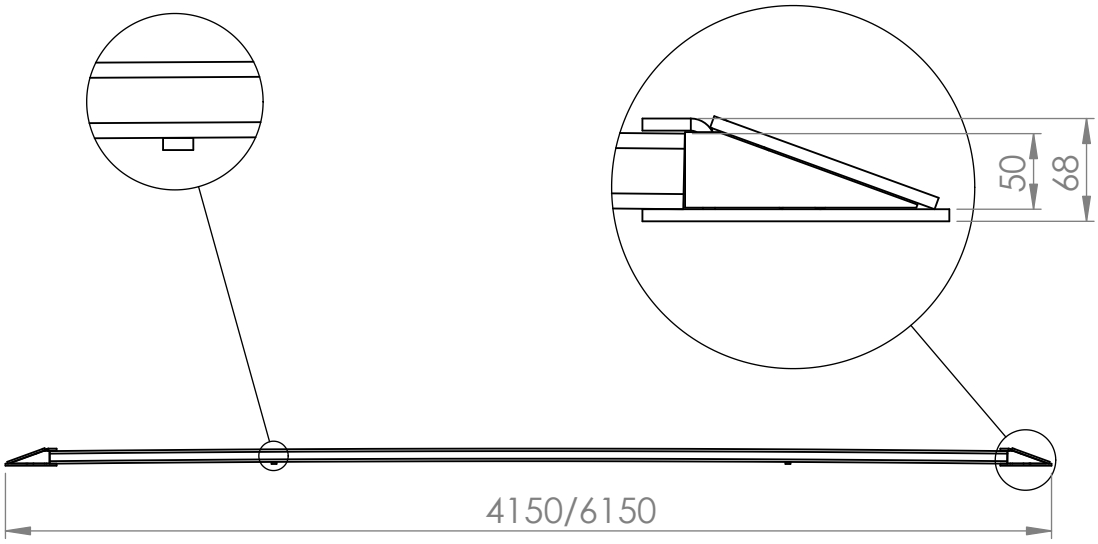

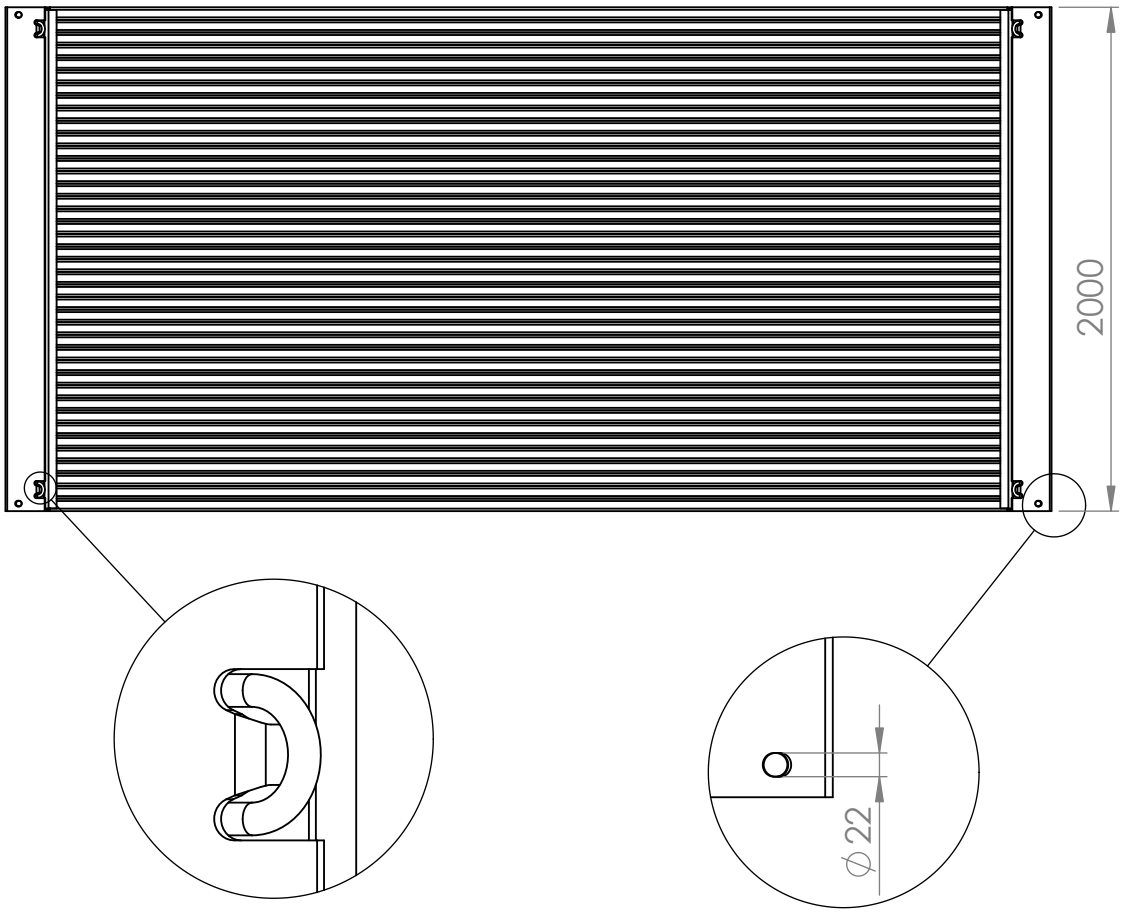

Försänkta lyftöglor

Hål för förankring mot underlag

All rights reserved, © ROADWORX AB

ROADWORX Trafikplåt 4/6m

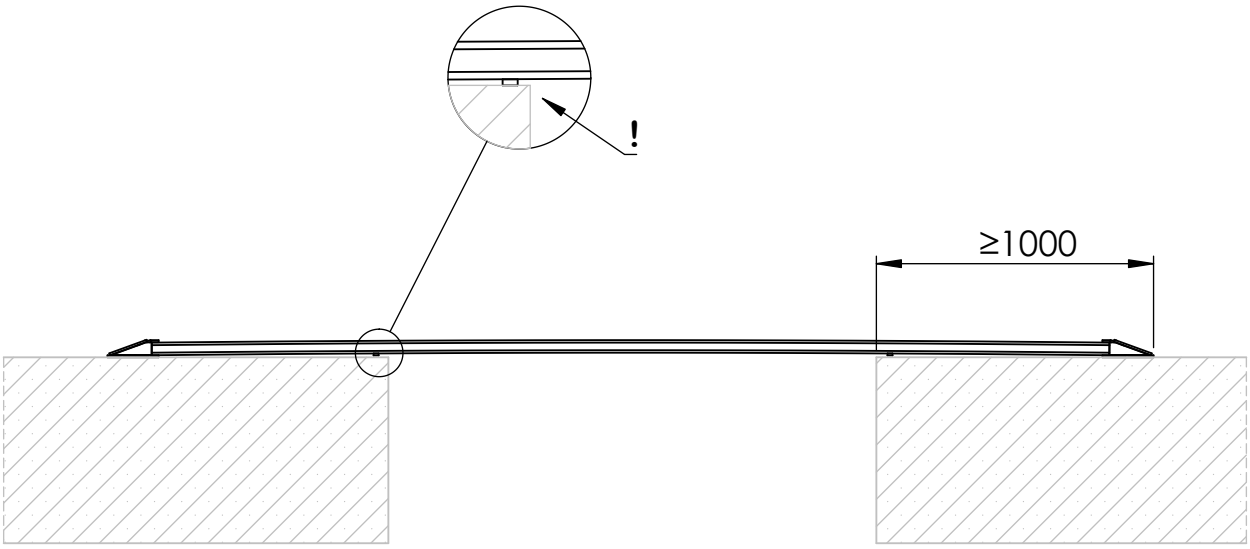

Jämförelsetabell

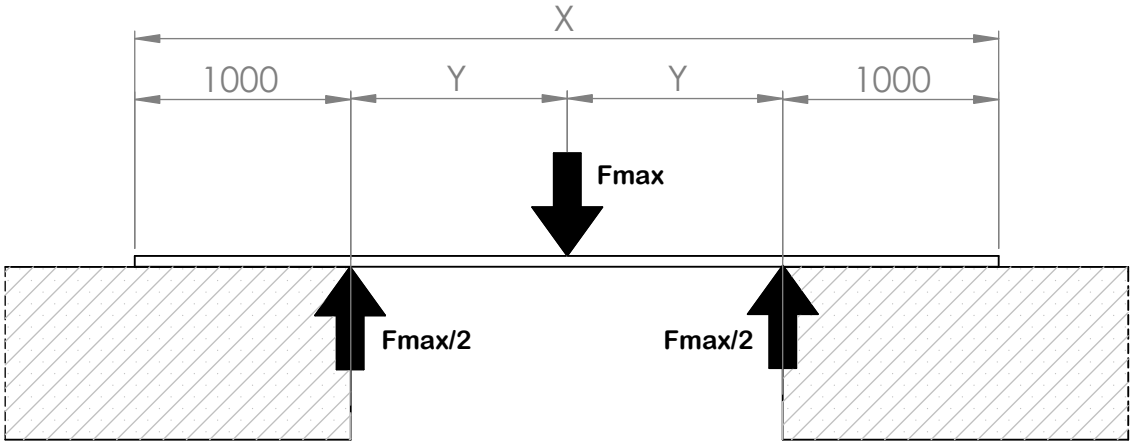

Max tillåtet axeltryck enligt belastningsklass : BK1=11,5ton, BK2=10 ton, BK3=8ton
Fmax=maximal tillåten last på körplåten. Vikt=körplåtens egenvikt.

Typ	X[mm]	Y[mm]	Tjocklek[mm]	Säkerhetsfaktor	Material	Fmax[ton]	Vikt[kg]
Solid plåt	4000	1000	30	2,0	Stål 355	10,4	1870
Solid plåt	4000	1000	40	2,0	Stål 355	18,6	2496
Roadworx	4000	1000	50	2,0	Stål 600	26,1	1088

Typ	X[mm]	Y[mm]	Tjocklek[mm]	Säkerhetsfaktor	Material	Fmax[ton]	Vikt[kg]
Solid plåt	6000	2000	30	2,0	Stål 355	4,5	2810
Solid plåt	6000	2000	40	2,0	Stål 355	8,4	3744
Roadworx	6000	2000	50	2,0	Stål 600	12,6	1620

All rights reserved, © WORXSAFE AB

ROADWORX
Kyrkgatan 82
83134 Östersund
Sweden

Tel
+46 63106773

E-mail
info@roadworx.com

Web
www.worxsafe.com